Spillolja 3

Index:

Vakuumsystem *52-53*
Sugpumpar *54*
Slangupprullare *55*
Smörjgropsutrustning *56-57*
Gropvagn & Lyft *58*
Spilloljebehållare och Vagnar *59-61*
Sug & Spilloljepumpar *62-63*
Luftdrivna Vakuumpumpar *64-66*

Information

Spilloljehantering

Uppsamling av spillolja vid service kan endera göras genom oljepluggshålet, via oljestickans rör eller speciella snabbkopplingar.
Vid tömning genom oljeplugghålet samlas oljan upp i en skål, där den enklaste utrustningen är en löst placerad skål monterad i ett tomfat eller i en komplett enhet med olika tillbehör.
I gropar används olika typer av spilloljearmar eller skensystem.
Vid sugning genom oljesticksröret används transportabla spilloljebehållare eller kompletta system där man använder slangupprullare med speciella sugsonder. Vid system alstras vakuumet av en tryckluftdriven pump eller en elektrisk vakuumpump.
För att få ett så effektivt system som möjligt rekommenderas att oljan är så varm som möjligt och att man använder största möjliga sugsondsdiameter samt att denna är så kort som möjligt.

Att tänka på är att all spillolja räknas som brandfarlig vara, på vilken myndigheterna ställer speciella krav.
Vi har kunskapen och lösningar för denna hantering.

Eldrivna Vakuumsystem

SPILLOLJESUGET SOM ALDRIG TAPPAR SUGET!

Direkt från motor till spilloljetank.
Ingen personkontakt med den hälsofarliga oljan.
Inga behov av mobila enheter.
Genom sond eller snabbkoppling.
Fast installation med slangupprullare.

Vakuumsystem

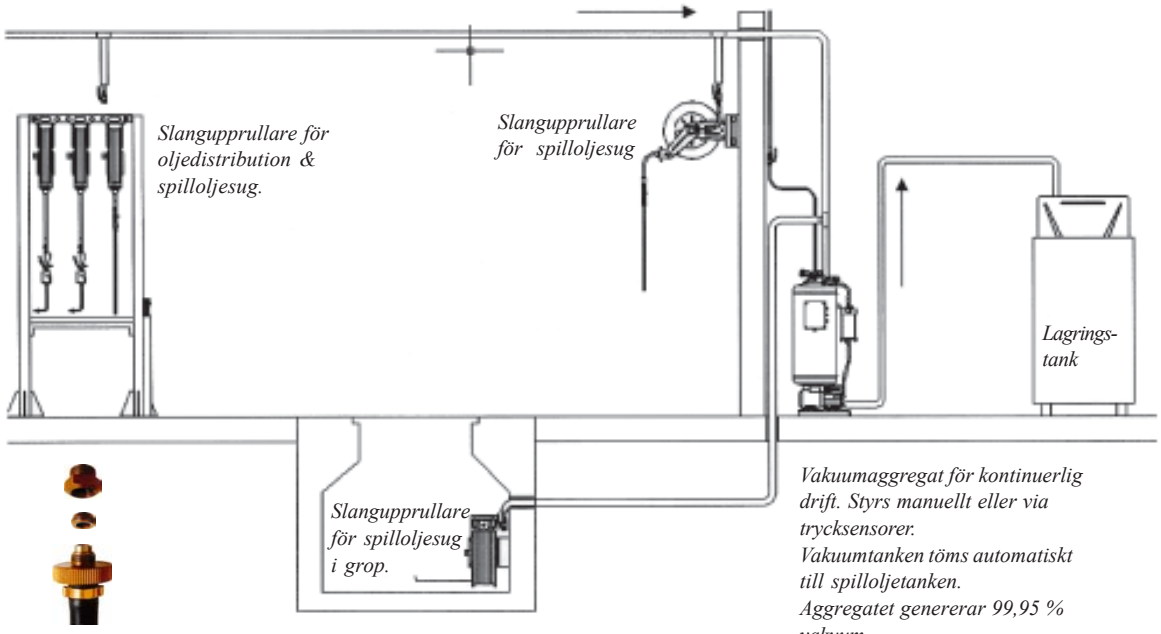

Vakuumaggregat för kontinuerlig drift. Styrs manuellt eller via trycksensorer.
Vakuumtanken töms automatiskt till spilloljetanken.
Aggregatet genererar 99,95 % vakuum.
Aggregatet skall placeras i närheten eller ovanpå spilloljetanken.

RPV nipplar för snabb och effektiv tömning av motorer och växellådor.
Kontakta oss för mer information!

Spilloljesug för 1 till 4 arbetsplatser.

99,95 % vakuum, för kall (min + 10 ºC) eller varm olja.
70 liters arbetstank som töms automatiskt till spilloljetanken. Levereras med en kontrollbox.

Dimension:	950 x650 x 1700 mm
Vikt:	150 kg
Motoreffekt:	750 w
Elanslutning:	230 V 1 fas.
Ljudnivå:	62 dBA

C8V07A

Extra kontrollbox för övriga arbetsplatser. CB8

Spilloljesug för 2 till 7 arbetsplatser.

99,95 % vakuum, för kall (min + 10 ºC) eller varm olja.
500 liters arbetstank som töms automatiskt till spilloljetanken. Automatisk start/stopp genom tryckvakt.

E25V50A

Dimension:	700 x1100 x 2200 mm
Vikt:	220 kg
Motoreffekt:	750 w
Elanslutning:	400 V 3 fas.
Ljudnivå:	60 dBA

Installation av sugpumpar

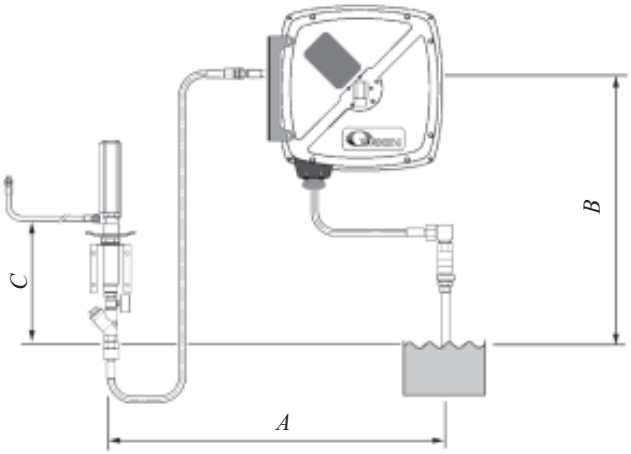

Installation

För bästa möjliga kapacitet skall pumpen installeras så nära sugstället som möjligt och på samma nivå som vätskan. Installeras pumpen på annat sätt ökar tömningstiden avsevärt. Ritningen ovan visar en installation med acceptabel kapacitet och tömningstid.

A Rekommenderat max. avstånd mellan pump och sugställe inkl. slang på slangupprullare: **12 m**

B Rekommenderad max. sughöjd från vätskenivå till slangupprullarens centrum: **2,5 m**

C Rekommenderad max. höjd mellan pump och vätskenivå: **1 m**

Kapacitetdiagram

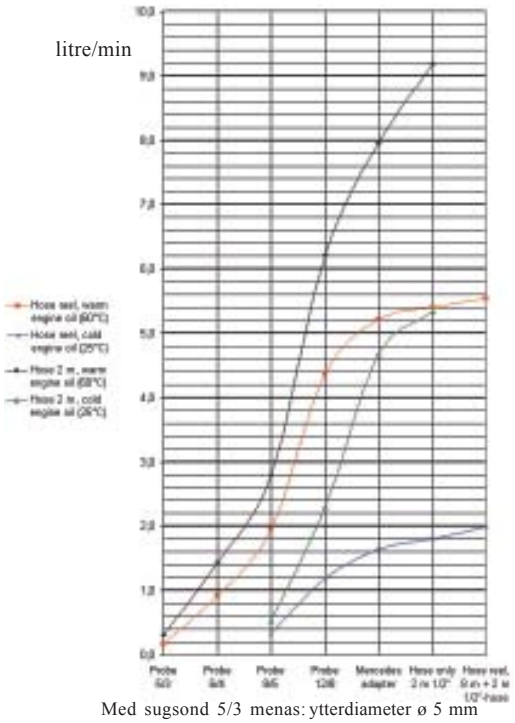

Med sugsond 5/3 menas: ytterdiameter ø 5 mm
innerdiameter ø 3 mm

Spilloljesugpump med sugsonder och slangupprullare

Komplett sats med slangupprullare, sugpump 22702, väggfäste, sugsondsats 2295014, sugsil med vakuummanometer och snabbkoppling för luft. Kapacitet med sugsond ø 8 mm, ca. 2 l/min (motorolja + 60°C).

Beskrivning	
Spilloljepumpsats med sugsonder och slangupprullare	SPEC6044
Sugsondhållare, för montering på vägg inkl sugsondsats	28291

Spilloljesugpump med sugsonder

Komplett sats med sugpump 22702, väggfäste, sugsonder (ø6, 8, 12mm och Mercedesadapter), sugsil med vakuummanometer och snabbkoppling för luft. Kapacitet med sugsond ø 8 mm, ca. 2 l/min (motorolja + 60°C).

Beskrivning	
Spilloljepumpsats med sugsonder och slangupprullare	SPEC6040
Komplett spilloljesug med 4 m slang och sugsonder.	29515
Sugsondsats med hållare, för montering på vägg	28291

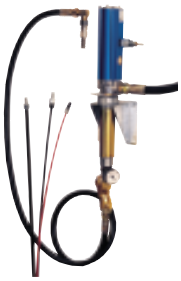

Spec6040

29515

Slangupprullare för spilloljesug

Art.Nr

Slangupprullare för spilloljesug

Öppen slangupprullare, modell ORK. Komplett med koppling för anslutning av sonder.

Beskrivning	Slang diam.	Slanglängd	Art.Nr
ORK Serie	1/2”	10 m	24470
ORK Serie	1/2”	6 m	24471
ORK Serie	3/4”	6 m	24472

Slangupprullare för spilloljesug

Kapslad slangupprullare, modell CR. Komplett med koppling för anslutning av sonder.

Beskrivning	Slang diam.	Slanglängd	Art.Nr
CR Serie	1/2”	10 m	24480
CR Serie	1/2”	6 m	24481

Slangupprullare för spilloljesug

Kapslad slangupprullare, modell MR. Komplett med koppling för anslutning av sonder.

Beskrivning	Slang diam.	Slanglängd	Art.Nr
MR Serie	1/2”	10 m	24490
MR Serie	1/2”	6 m	24491
MR Serie	3/4”	5 m	24492

För bästa kapacitet,
välj alltid största möjliga diameter
och kortast möjliga slang.

Smörjgroputrustning

Spilloljehantering i smörjgropar

Illustrationerna visar olika lösningar på utrustning i gropar.

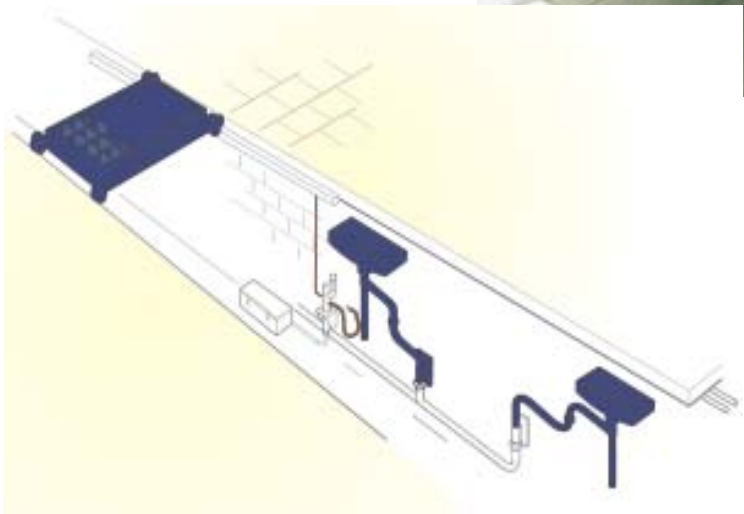

Automatisk spilloljeutrustning

Art.Nr

Denna utrustning är konstruerad för användning i smörjgrop men kan också användas tillsammans med fordonslyftar. Spilloljan samlas upp i skålen (24555), rinner därefter i minst ø 50 mm (2”) rör ned i en 25 liters tank med nivåventil som styr tryckluften till tömnings-pumpen. När maxnivån är nådd i 25 liters tanken startar pumpen och spilloljan pumpas över till en extern spill-oljetank.

Spilloljeskål

Spilloljeskål med två armar, justerbar höjd, kraftiga svivlar och konstant tömningsflöde, oberoende av skålhöjden.

Beskrivning	Skåldimension	Kapacitet	Anslutning	Art.Nr
Spilloljeskål	700 x 250 mm	ca. 18 liter	G 1 1/2” (inv)	24555

Spilloljeskål med större kapacitet

Samma som ovan med större skål, försedd med stödben och hjul.

Beskrivning	Skåldimension	Kapacitet	Anslutning	Art.Nr
Spilloljeskål	1000x400 mm	ca. 50 liter	G 1 1/2” (inv)	24549

Spilloljeskål med skensystem

Vi har även andra lösningar för hantering av spillolja i gropar.
På bilden visas en alternativ lösning med pneumatisk höjdjustering av skålen.

Kontakta oss för mer information!

Spilloljevagn för smörjgrop

Spilloljevagn för användning i smörjgrop med justerbara hjul för gropskenorna. Justerbar för gropens sken-avstånd. Vagnen kan tömmas med tömningspump.
Se sid 62 - 63.

Beskrivning	Volym (ca.)	Dimension (L x B x H)	Vikt (ca.)	Art.Nr
Spilloljevagn för grop	90 liter	1030-1450 x820x460 mm	45 kg	29068
Snabbkopplingssats, behövs för tömning av vagnen med hjälp av pump.				29108

Tömningsautomat

Den automatiska tömningsutrustningen består av en 25 l sedimenttank med nivåkontroll, tryckluftdriven överföringspump med väggfäste samt nödvändig tryckluftsarmatur.

SPEC6011

Anslutningsgängor:

Pump:
Luftinlopp G1/4” (inv), oljeutlopp G3/4” (inv), oljeinlopp G1” (inv).

Tank:
Oljeinlopp från 24555 G11/2” (inv), oljeutlopp till pump G1” (inv).

Gropvagn och lyft

Art.Nr

Gropvagn

Gropvagnen som underlättar arbetet i smörjgropar och andra servicegropar.
Gropvagnen som går i en skena monterad i gropgolvet, är steglöst höj och sänkbar vilket ger rätt arbetshöjd oberoende av gropens djup eller höjden på fordonets underrede.
Med vagnen når du överallt under bilen. Vagnen är tryckluftdriven med kapacitet att snabbt och smidigt lyfta en person samt verktyg. Som standardutrustning ingår verktygshylla, uttag för tryckluftsverktyg, broms samt klämskydd.

Beskrivning	Lyftkapacitet höjd	vikt	LxB	Art.Nr
Gropvagn	670mm	200 kg	1200 x 840 mm	64000

Hydraulisk groplyft

Hydraulisk groplyft för tunga fordon, vagnen är tillverkad för alla typer av gropar (fråga efter blankett för att fylla i din grops måttuppgifter).
Trevägs manövrering: Neutral, snabb och lyft. När handtaget släpps går den automatiskt till neutralläge och lyften är låst i sitt läge.

Minsta höjd över golvet: 100 mm
Lyfthöjd: 500 mm
Lyfttid: ca. 40 sec.

Lyften kan förses med en kolvförlängare för lyfthöjder upp till 900 mm.

Beskrivning	Kapacitet	Max lufttryck	Art.Nr
Hydraulisk groplyft	15 000 kg	8 bar	64010

Spilloljebehållare med skål

Art.Nr

Vid önskemål om andra utföranden kontakta oss!

Spilloljebehållare

Är lämplig för alla icke korrosiva vätskor.
Spilloljeskålar för tömning av spillolja ner i en 20 liters höjdjusterbar skål. Alla enheter kan användas under lyftar eller i gropar. Enheterna är försedda med nivåmätare. Tömning av behållarna kan ske alternativt via trycklufts-tömning, gravitation eller pumpas ut med pump placerad på enheten eller externt placerad sugpump. Vid tömning med hjälp av tryckluft används en ringtryckmätare. En säkerhetsventil gör att trycket i behållaren inte överskrider 0,5 bar. Vissa av spilloljebehållarna kan användas för att med vakuum suga ut spillolja från fordon. Undertryck genereras av en ejektor (drivs av tryckluft 7- 10 bar). Enheten behöver inte vara ansluten till tryckluften efter det att vakuum genererats. Enheten kan levereras med transparent 10 liters vakuumbehållare, en fördel om man vill kontrollera det man sugit ur fordonet.
Spilloljebehållare med ejektorer levereras med en sug-sondsats bestående av ett sugsondhölster, Mercedes adapter, VAG adapter, BMW adapter, två plastsonder 700 mm långa ø 6 och 8 mm, två metallrör 700 mm långa ø 5 och 6 mm samt en 1200 mm lång ø 8 mm.

OBS! Får ej användas för broms-, explosiva(bensin) eller korrosiva vätskor.

29505

100 liters spilloljebehållare med unik ergonomisk skål.

Behållaren är försedd med en asymmetrisk skål som går att vrida 360 ° samt speciellt utformat galler som förhindrar stänk. Överdelen på behållaren är utformad som en bricka med olika fack för verktyg, brickor etc. Speciell hållare för utloppsslangen.

Beskrivning	Dimension (L x B x H)	Vikt
Spilloljebehållare	630 x 500 x 1500- 2000 mm	28 - 33 kg

Beskrivning	Art.Nr
Spilloljebehållare, grundutförande.	29505
Spilloljebehållare med ejektor och sugsonder.	29507
Spilloljebehållare med ejektor, sugsonder och transparent vakuumkammare.	29508
Spilloljebehållare med sugsonder samt tryckluftdriven pump, för sug från fordon och tömning av behållaren.	29506

29507

29508

Tillbehör för serie 295 och 294

Beskrivning	Art.Nr
Sondsats Mercedesadapter, VAG adapter, BMW adapter, två plastsonder 700 mm långa ø 6 och 8 mm, två metallrör 700 mm långa ø 5 och 6 mm samt en 1200 mm lång ø 8 mm.	2295014
Snabbkopplingssats, tillbehör när behållaren skall tömmas med extern pump. Se sid 62 - 63.	2295017

2295014

2295017

Spilloljebehållare med skål

Art.Nr

Spilloljebehållare

Är lämplig för alla icke korrosiva vätskor.
Spilloljeskålar för tömning av spillolja ner i en 20 liters höjdjusterbar skål. Alla enheter kan användas under lyftar eller i gropar. Enheterna är försedda med nivåmätare. Tömning av behållarna kan ske alternativt via trycklufts-tömning, gravitation eller pumpas ut med pump placerad på enheten eller externt placerad sugpump. Vid tömning med hjälp av tryckluft används en ringtryckmätare. En säkerhetsventil gör att trycket i behållaren inte överskrider 0,5 bar. Vissa av spilloljebehållarna kan användas för att med vakuum suga ut spillolja från fordon. Undertryck genereras av en ejektor (drivs av tryckluft 7- 10 bar). Enheten behöver inte vara ansluten till tryckluften efter det att vakuum genererats. Enheten kan levereras med transparent 10 liters vakuumbehållare, en fördel om man vill kontrollera det man sugit ur fordonet.
Spilloljebehållare med ejektorer levereras med en sugsondsats bestående av ett sugsondhölster, Mercedes adapter, VAG adapter, BMW adapter, två plastsonder 700 mm långa ø 6 och 8 mm, två metallrör 700 mm långa ø 5 och 6 mm samt en 1200 mm lång ø 8 mm.

OBS! Får ej användas för broms-, explosiva (bensin) eller korrosiva vätskor.

65 liters spilloljebehållare med skål.

Liten smidig enhet, med bara det man behöver, perfekt för den lilla verkstaden.Tillbehör lika 100 liters behållaren.

Beskrivning	Art.Nr
Spilloljebehållare, grundutförande.	29405
Spilloljebehållare med ejektor och sugsonder.	29407
Spilloljebehållare med ejektor, sugsonder och transparent vakuumkammare.	29408
Spilloljebehållare med sugsonder samt tryckluftdriven pump, för sug från fordon och tömning av behållaren.	29406

24 liters mobil spilloljebehållare

24 liters spilloljebehållare som drivs av vakuum, 2 m sugslang.

Beskrivning	Art.Nr
Spilloljebehållare med ejektor och sugsonder.	29049

Spilloljevagnar

Art.Nr

Spilloljebehållare, Basic

95 liters spilloljebehållare med 20 liters höjdjusterbar skål. Töms med gravitation eller pump.

Beskrivning	Dimension (L x B x H)	Vikt
Spilloljebehållare	600 x 550 x 1150-1750 mm	25 kg

29521

29526

Kompletta enheter

Beskrivning	
Behållare med utloppsventil med vinklat utlopp.	29521
Behållare med snabbkoppling för tömning med 99631 eller 99632 och pump.	29526
Behållare med pump och snabbkopplingsnippel.	29527
Lika 29527 kompletterad med utloppsslang.	29528
Lika 29528 kompletterad med luftanslutningsslang.	29529

29527

29528

29529

Spilloljeskål för tomfat

Höj- och sänkbar spilloljeskål med ställbar fat-förskruvning G 2”. För montering i 1/1- fat eller 1/4 - fat.

Beskrivning	Justerbar höjd	Skålvolym	Vikt	
Spilloljeskål	ca. 600 mm	ca.20 liter	5 kg	26502

Låg spilloljevagn

För snabb tömning av spillolja från fordon utan hjälp av fordonslyft.Vagnen töms antingen direkt genom ventil eller med tömningspump om en snabbkopplingssats monteras.

Beskrivning	Volym (ca.)	Dimension (L x B x H)	Vikt (ca.)	
Låg spilloljevagn	95 liter	1250x610x260 mm	44 kg	29075
Snabbkopplingssats, behövs för tömning av vagnen med hjälp av pump.				29108

Utrustning för hantering av kylarvätska

För uppsamling av kylarvätska och påfyllning av samma vätska efter avslutad service. inkl pump (22720) och påfyllningshandtag.

Beskrivning	Volym (ca.)	Dimension (L x B x H)	Vikt (ca.)	
Kylarvätskeutrustning	95 liter	1250x610x260 mm	51 kg	29004

Silmatta

Silmatta, 30 mm tjock, för alla spilloljeskålar, förhindrar stänk och att oönskade föroreningar hamnar i tömnings-pumpen. Klipp till den så att den passar din skål.

29139

1060 mm (42”)

400 mm (16”)

Struktur

Sug & spilloljepumpar

Art.Nr

Sug & spilloljepumpar 1:1 & 5:1

Dubbelverkande tryckluftdriven sug- och spilloljepump för icke korrosiva vätskor, spillolja etc. För vägg- eller golvmontage. Pumpen är konstruerad för att ge maximalt vakuum. Rusar ej när vätskan tar slut på sugsidan (kontrollerad frekvens). Rekommenderas när man inte övervakar tömning av behållare där pumpen kan börja pumpa luft eller vid sugning genom sond.
I andra fall skall de vanliga oljepumparna användas, se oljekapitlet.
Passar till tank och fat. Anslutes med anslutningsslang eller sugslang. Fatförskruvning med G2" utv. gänga ingår (art nr 28595).

Tryckförhållande 22702/4 1:1
22575/4 5:1

Kapacitet 22702/4 Max 18 l/min. , fritt flöde vid 1,0 MPa (10 bar)
22575/4 Max 38 l/min. , fritt flöde vid 1,0 MPa (10 bar)

Lufttryck Max 1 MPa (10 bar)

Anslutningar Luft: G1/4" (inv)
Olja: Utlopp G3/4" (inv)
Inlopp G1" (inv)

Vikt 22702 - 2,8 kg
22575 - 4,9 kg

22702/4
22575/4

22702/4

22575/4

OBS! Får ej användas för bromsvätska eller lättflyktiga eller explosiva vätskor, såsom ren bensin.

Sug & spilloljepump 2:1

Dubbelverkande tryckluftdriven sug- och spilloljepump för icke korrosiva vätskor, spillolja etc. För vägg- eller golvmontage. Pumpen är konstruerad för att ge maximalt vakuum. Rusar ej när vätskan tar slut på sugsidan (kontrollerad frekvens).

Tryckförhållande 22780 2:1

Kapacitet Max 60 l/min. , fritt flöde vid 1,0 MPa (10 bar)

Lufttryck Max 1 MPa (10 bar)

Anslutningar Luft: G1/4" (inv)
Olja: Utlopp G3/4"
Inlopp G3/4"

Vikt (ca) 10 kg

22780

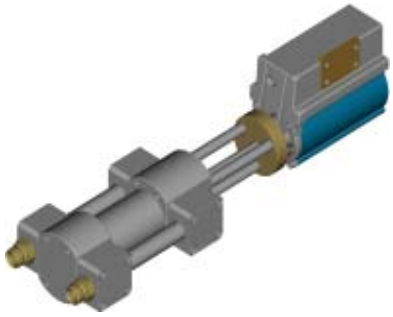

OBS! Får ej användas för bromsvätska eller lättflyktiga eller explosiva vätskor, såsom ren bensin.

Pump timer

Med timern monterad på luftledningen kommer pumpen bara att gå den inställda tiden. Minskar tiden då pumpen går utan vätska. Tiden kan ställas mellan 0-120 min.

Beskrivning	Ansl. gängor	Max.arb.tryck	Vikt	
Pumptimer	In: G1" alt G3/4" alt G1/2"(inv) Ut: G3/4" (utv)	8 bar	0,2 kg	23008

Installationsatser och Tillbehör

	Art.Nr	
Backventil Ansluts i pumpens vätskeutlopp när mottryck förväntas. G3/4” (inv) i bägge ändarna.	28295	
Sugsil med vakuummeter Används för att förhindra smuts och större partiklar att komma in i pumpen och störa funktionen. Anslutnings-gänga G1”. Vakuummetern visar när oljan tagit slut samt indikerar att rätt vakuum uppnås vid pumpning.	28631	
Installationssats. Komponenter för väggmonterad spilloljepump. Inkl. backventil som monteras efter pumpen. *OBS!Pumpen ingår inte i satsen.* Välj till pump 22700, 22702/4 alternativt 22575/4.	99631	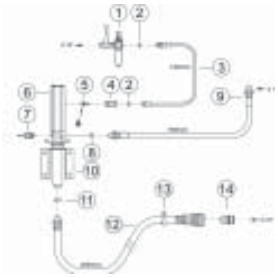
Installationssats. Komponenter för golvmonterad spilloljepump. Inkl. backventil som monteras efter pumpen. *OBS!Pumpen ingår inte i satsen.* Välj till pump 22700, 22702/4 alternativt 22575/4.	99632	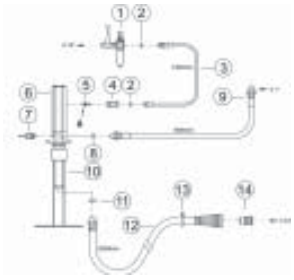
Handdriven sugenhet För tömning upp till 4 l vätska med hjälp av vakuum. Vakuum genereras med hjälp av en handpump. Enheten är försedd med vakuum mätare. Perfekt för tömning av motorolja ur gräsklippare och andra enheter där det är svårt att nå. Behållare töms genom hålet där pumpen är placerad. Tank, slang och sugsond är tillverkade av thermoplast, pumprör och ventil är i mässing. Max vätsketemperatur +30ºC. **Beskrivning** / **Volym** / **Arbetstryck** / **Vakuum generator** / **Vikt** Sugenhet / 4 liter / - 0,7 bar vakuum / Handpump / 1, 4 kg	3253P	
Sugpump För påfyllning eller tömning av små behållare, växellådor etc. **Beskrivning** / **Volym** Sugpump / 500 cm^3 Sugpump / 800 cm^3	21040 21044	

Vakuumpump

Tryckluftdriven vakuumpump/Vätskesug

Fatmonterad driftsäker vakuumpump för snabbtömning av även förorenade kylvätskor, färgslam, vatten och spillolja i verktygsmaskiner, färgboxar, motorer eller andra maskiner. Undertrycket regleras med nålventil och visas på en manometer. När fatet är fullt visar en indikator detta och pumpen stoppas automatiskt.

Vakuumpump, basmodell

Basmodell, endast pump med fatadapter ingår, för montering i fat eller tankar med G2” (inv) gänga.

Beskrivning	Dimension	Luftförbrukning	Anslutning
Vakuumpump,	170 x 170 x 70 mm	ca. 60 l/min	Luft:G1/4” (inv) Sugslang: ø25 mm

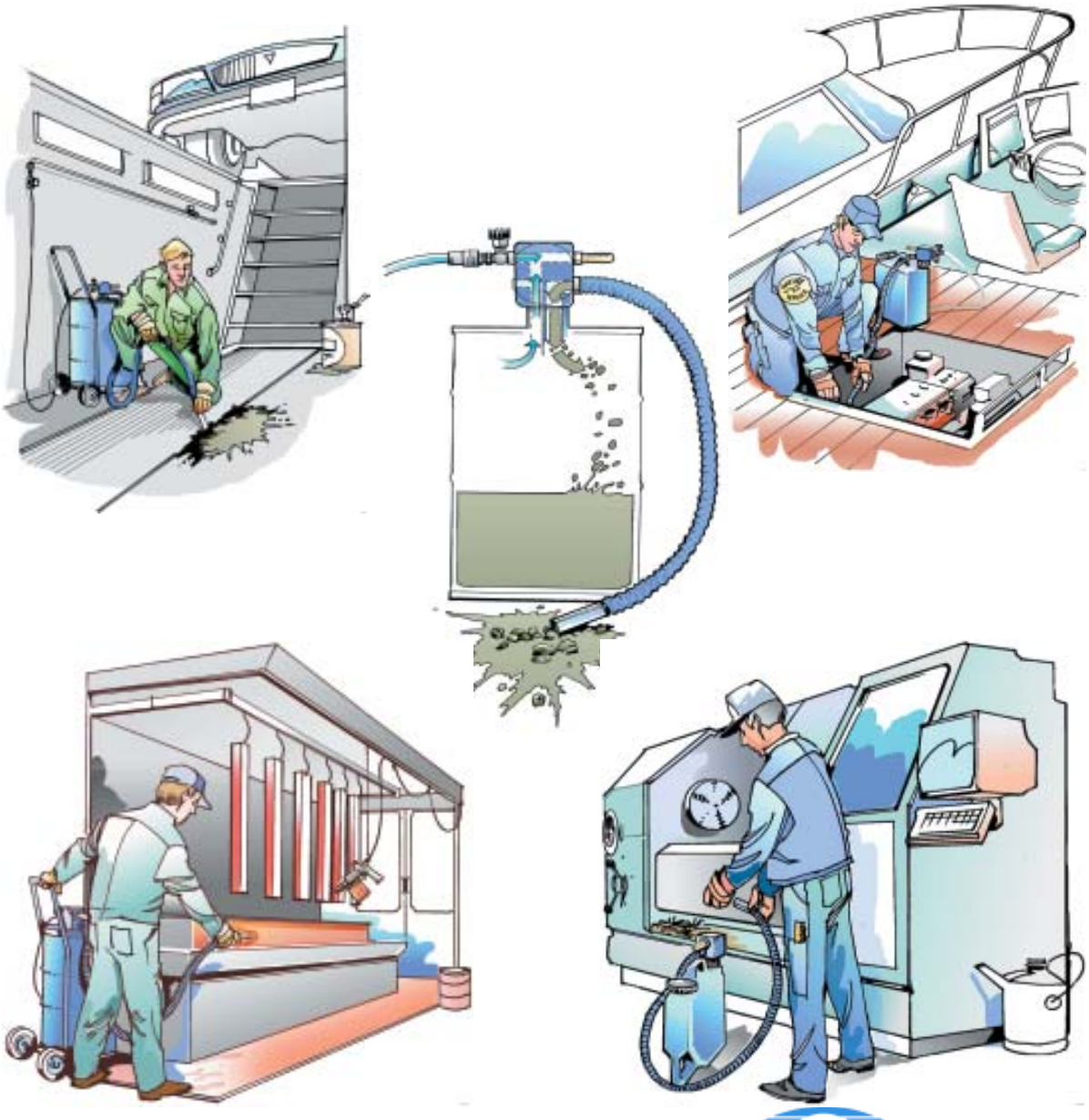

Vakuumpump

	Art.Nr
Vakuumpump med luftanslutningssats Vakuumpump (22582) komplett med luftanslutningssats (22587). **Beskrivning** Vakuumpump, med luftanslutningssats **Anslutning** Luft: 1/4" slangfäste	22584
Vakuumpump med sugslang och luftanslutningssats Vakuumpump (22582) komplett med sugslang (22588) och luftanslutningssats (22587). **Beskrivning** Vakuumpump, med sugslang och luftansl.sats **Anslutning** Luft: 1/4" slangfäste	22585
Vakuumpump med luftanslutningssats och sugsonder Vakuumpump (22582) komplett för tömning av bilmotorer och växellådor genom oljestickshålet. Levereras med luftanslutningssats (22587), sugslang (2295000) samt sugsondsats (29502) **Beskrivning** Vakuumpump, med sugslang, luftansl.sats och sugsonder. **Anslutning** Luft: 1/4" slangfäste	22586

Tillbehör till Vakuumpump

Pos	Beskrivning	Anmärkning	Art.Nr
A	Luftansl. sats	Består av avst.ventil, manometer, nippel, snabbkoppling och slangfäste.	22587
B	Sugslang	Består av slang (ø25 mm, längd 2,2 m) och aluminiumrör längd 200 mm	22588
C	Sugsondsats	Består av handtag med tre sugsonder(ø 6, 8 och 12 mm) längd ca. 800 mm och en Mercedes-adapter. Anslutningsgänga i handtag G3/8" (inv)	29502
D	Sugslang till 29502	För användning med sugsondsats (29502) Anslutningsgängor G3/4" (utv) - G3/8" (utv)	2295000
E	Sugrör	Aluminium, längd ca. 1 m	2090151
F	Manometer	Visar undertryck, 0 till -1 bar	2326013
G	Fatförskruvning	Bör användas om vakuumpumpen skall flyttas ofta mellan olika behållare.	2085147
	Adapter	För montage av handtag (C) på sugslang (B). Anslutningsgänga G3/8" (utv) - ø25 mm	2090147
	Sugsondhållare	Plaströr med två fästen. Mont. ex.vis på vägg.	28280

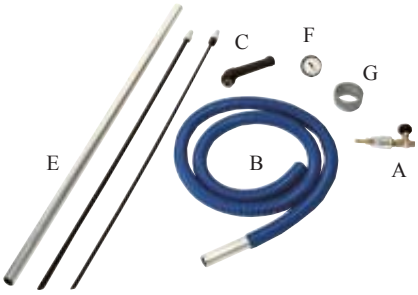

Vakuumpump

Art.Nr

OriDrain - Transportabel tömnings-utrustning

Denna lättskötta utrustning kan suga de flesta vätskor (även kraftigt förorenade) från maskiner, motorer, växellådor, vätskebehållare etc. Den består av en behållare, en kärra och en vakuumpump (22585). Pumpen stoppas automatiskt när behållaren är full.
Behållaren töms genom att hälla eller genom att flytta pumpen till ett tomfat och använda den för att suga ut vätskan.
Max. temperatur +60°C, tillfälligt +90°C.

Beskrivning	Dimension	Luftförbr.	Volym	Vikt	
OriDrain	380x280x950 mm	ca 60 l/min.	ca 36 liter	8,5 kg	29510
OriDrain med sugsondsats (29502)	380x280x950 mm	ca 60 l/min.	ca 36 liter	8,5 kg	29511

29510

OriCan, bärbar spillolje- och vätskesug,

Består av tryckluftdriven vakuumpump (22585) monterad i en OriCan behållare av polyeten med bärhandtag och tömningshål ø100 mm. Levereras med en 2,2 m sugslang (22588). Sugkapacitet max. 60 l/min. (vatten)
Max. undertryck 50%. Max. temperatur +60°C.

Beskrivning	Dimension	Luftförbr.	Volym	Vikt	
OriCan	150x385x600 mm	ca 60 l/min.	ca 16 liter	4,3 kg	22590

22590

Tillbehör OriCan

Beskrivning	Volym	
OriCan, endast behållare	ca. 16 liter	1085110
Pumpadapter, G 2 ”(inv) - G2” (inv)		1085076